nuna®

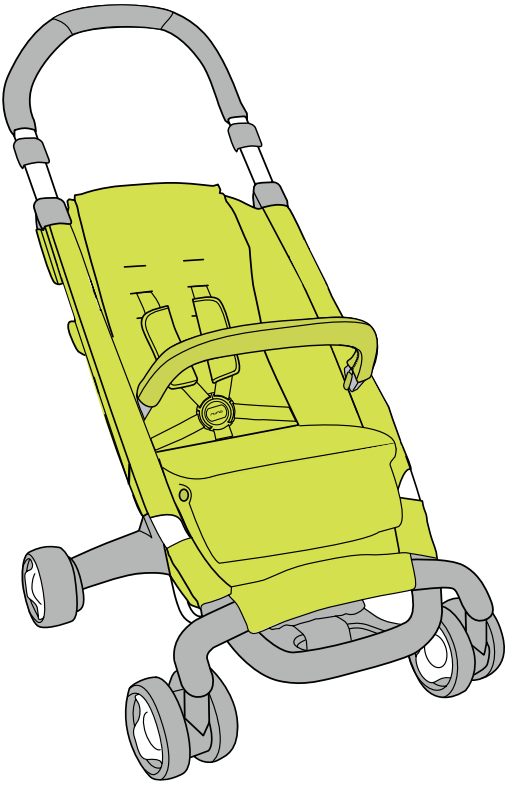

pepp™ luxx

instruction manual

Thanks for choosing Nuna!

Enjoy your Nuna PEPP Luxx!

Nuna designs distinctive, smart and exciting products.

Lightweight and small, the Nuna PEPP™ folds in an ideal practical, compact package.

The one hand push bar combined with the swivel wheels and full suspension ensures very good maneuverability and a comfortable, smooth ride.

The seat recline, the adjustable handle, the basket and other features make every day use an easy task.

The unique style is the final touch to make your PEPP super distinctive.

The Nuna PEPP is simple, down to earth, and transports your child safely.

Enjoy your Nuna PEPP!

nuna®

Illustrations

Usage

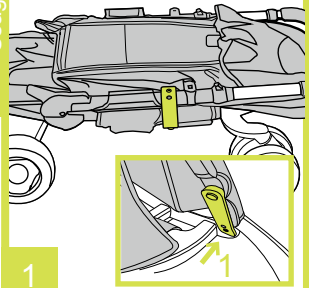

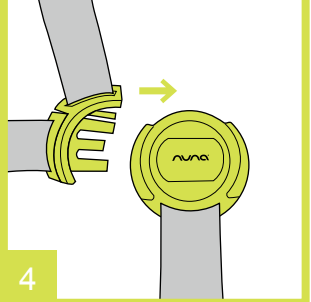

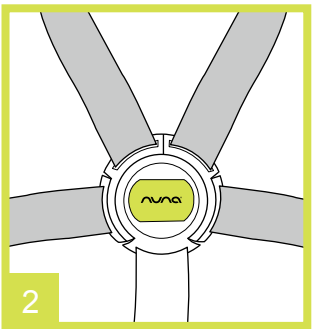

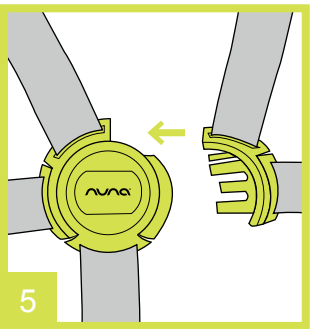

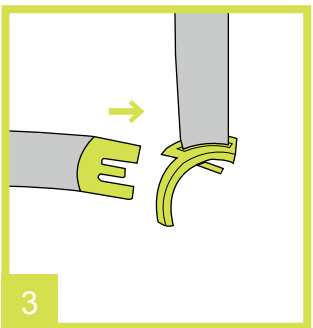

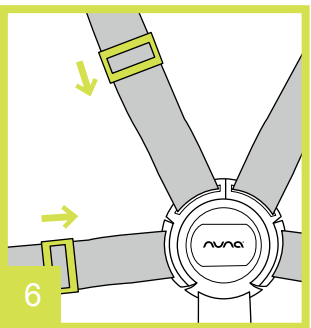

Illustrations

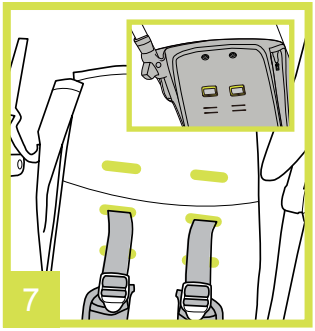

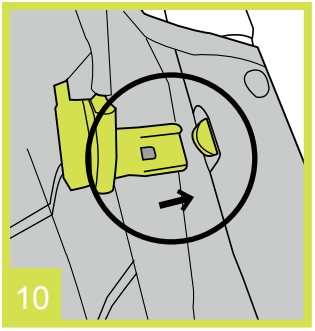

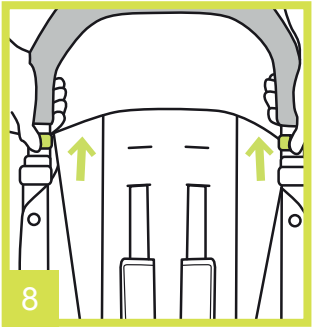

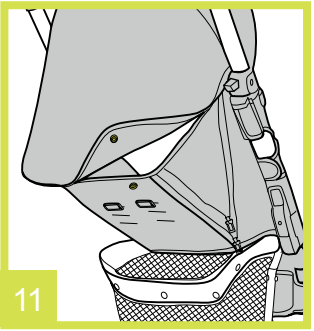

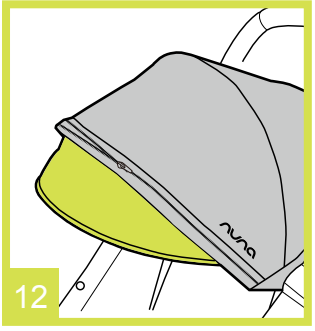

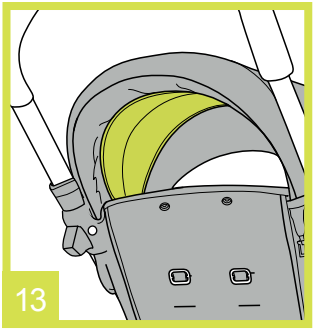
13

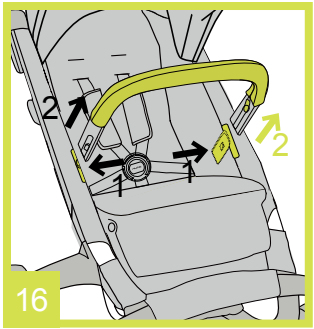
2
2
1
1
16

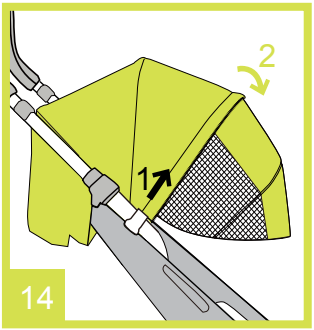
2
1
14

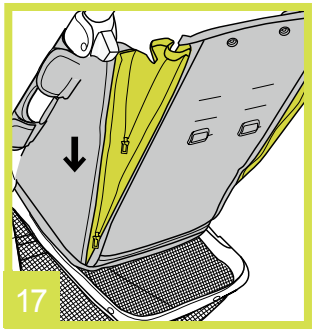
17

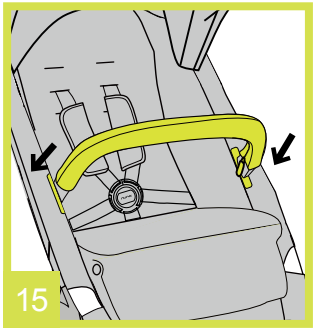
15

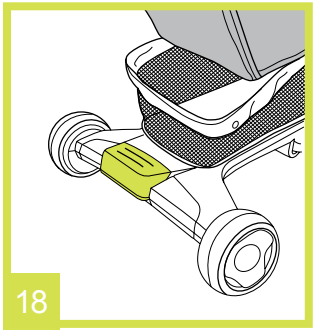
18

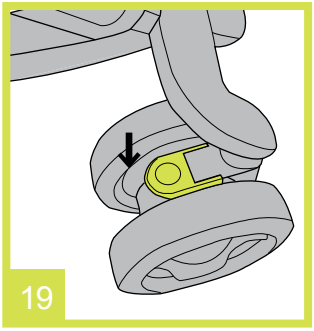
19

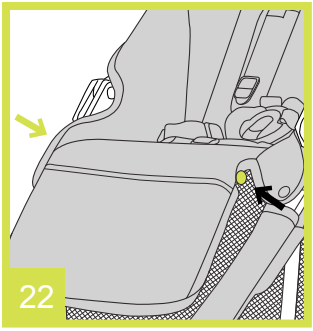
22

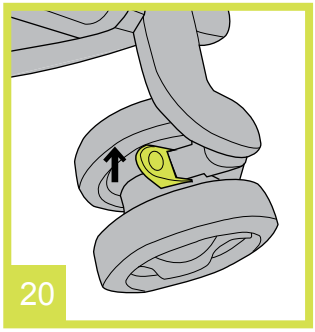
20

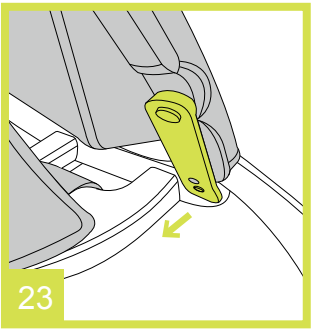
23

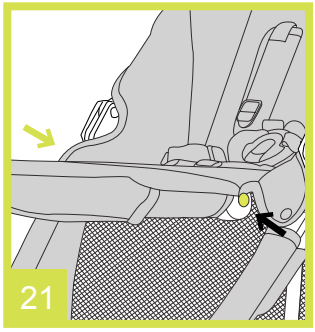
21

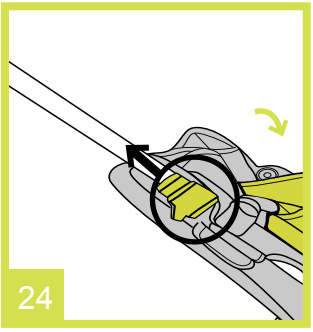
24

Contents

Illustrations 1-4

English (EN) 5

- Safety and Warnings 7-10
- Contents of the box 11
- How to set up the Nuna PEPP luxx 11
- How to use the Nuna PEPP luxx 12-15
- Cleaning and maintenance 15
- Warranty and service 16
- Where to find Nuna products 17

Nederlands (NL) 19-32

Français (FR) 33-46

Deutsch (DE) 47-60

Italiano (IT) 61-74

Español (SP) 75-88

EN

Safety and recommendations

Please take note of the following before using the Nuna PEPP luxx.

Safety is very important to us and you can be assured that our products comply with the relevant standards and that they have been tested by a number of independent testing panels and laboratories.

The Nuna PEPP luxx is a patented product and complies with the European standard of wheeled child conveyances EN 1888:2012

If you have any questions or comments regarding the Nuna PEPP luxx, we will be glad to hear them through our web site **www.nuna.eu**

IMPORTANT! KEEP THIS MANUAL FOR FUTURE REFERENCE!

Read these instructions carefully before use and keep them for future reference. Your child's safety may be affected if you do not follow these instructions.

This vehicle is intended for children from birth and up to 15 kg maximum.

Warnings

Failure to follow these warnings and instructions could result in serious injury or death.

- **WARNING A child's safety is your responsibility.**
- **WARNING Never leave your child unattended.**
- **WARNING Ensure that all the locking devices are engaged before use.**
- **WARNING Use a harness as soon as your child can sit unaided.**
- **WARNING Suitable from birth and designed to accommodate your child from infant to toddler (up to a weight of 15 kg).**
- **WARNING Never carry more than one child at a time in this vehicle.**
- **WARNING Any load attached to the handle affects the stability of the PEPP luxx/pram/pushchair.**
- **WARNING Always use the crotch strap in combination with waist belt.**
- **WARNING This product is not suitable for running or skating.**
- **WARNING To avoid any danger of suffocation, remove all plastic covers before using this item and destroy or keep away from babies and children!**

Further warnings

- **WARNING Always use the restraint system.**
- **The harness must always be correctly fitted and adjusted. The harness is not a substitute for a proper adult supervision.**
- **Always set the parking brake on the PEPP luxx when you stop.**
- **Children must always be clear of moving parts while making adjustments, like folding and unfolding.**
- **Never leave a child in the PEPP luxx when ascending or descending stairs or escalators, or when traveling on other forms of transport.**
- **Do not carry additional children, goods, accessories in or on this PEPP luxx except as permitted in this leaflet. They may cause the PEPP luxx to become unstable.**
- **Do not place any item on the canopy.**
- **Overloading, incorrect folding, and the use of accessories e.g. child seats, bag hooks, rain covers, PEPP luxx boards, etc… other than those approved by Nuna may damage or make this PEPP luxx unsafe.**

- **WARNING Use original Nuna parts and accessories only.**
- **Any damage caused by the use of accessories not supplied by Nuna will not be covered in terms of warranty.**
- **Never allow children to stand on the footrest.**

- **WARNING Do not use the vehicle if any parts are damaged or missing.**
- **Negotiate curbs and rough ground carefully. Repeated impact will cause damage to the PEPP luxx.**
- **The tires may leave black marks on some surfaces, particularly smooth floors like parquet, laminate and linoleum.**
- **Do not leave the PEPP luxx exposed in the vicinity of a strong source of heat i.e. a radiator or open fire.**
- **Do not store your PEPP luxx in a damp place. Always allow the fabric to dry naturally away from direct heat.**
- **Keep small parts away from children as they pose a choking hazard.**
- **The maximum weight to be placed in the basket is 4.5 kg.**
- **WARNING Check that the seat unit or car seat attachment devices are correctly engaged before use.**
- **WARNING Do not let your child play with this product.**
- **This pushchair has been designed to use from birth. We recommend using the most reclined position for newborn babies. D rings are provided at the ends of the waist belt on either side of the seat for the attachment of a safety harness approved to BS 6684 or EN 13210.**
- **Only use handle in one of the 5 locked handle positions.**

Contents of the Box

Nuna PEPP luxx
Canopy
Armbar

Tools Needed: None

How to set up the Nuna PEPP luxx

Opening the Nuna PEPP luxx

Check that you have all the parts for this product before using it.
The assembly should be performed only by adults.

1 Open storage latch **(1)** and then fix the storage latch to the back of the seat. **(1-1)**

2 Pull handle upward.

3 Check that the stroller is completely latched open before continuing.

How to use the Nuna PEPP luxx

Securing child

1 To release the buckle latch, push on center button and remove the clips. **(2)**

2 To secure child, assemble buckle. **(3, 4, 5)**

3 Fit harness snugly to child by sliding each adjustment buckle. **(6)**

Adjusting the shoulder harness position

1 In back of seat, turn adjustment buckle and push through the slot to remove harness.

2 Reinsert harness into desired slots for comfortable fit. **(7)**

3 For children less than 6 months, the shoulder straps shall run through the lowest shoulder slots. For children older than 6 months, the shoulder straps can run through the two upper shoulder slots. **(7)**

Adjusting the push handle

1 Unlock by pulling up on the release/sliders on both sides. **(8)**

2 Pull or push on handle to select your desired locked “click” position.

Attaching and detaching the canopy

1 Adjust handle to fully extended position. **(8)**

2 Find the holes on the upper inside of the seat back sides. **(9)**

3 Insert canopy mount through the hole and into the bracket on the under side of the handle on both sides. **(10)**

4 Attach the snaps on the rear of the seat back. **(11)**

5 To detach canopy, pull inwards on canopy mounts until they slide out.

Adjusting the canopy

1 To open the canopy, pull canopy towards front. To fold the canopy, push canopy towards back.

2 Position the eyeshade forward or backward as needed. **(12)**

3 To provide more air flow, tuck the back canopy flap into the pocket on the underside of the canopy. **(13)**

4 Unzip the zipper on the front of the canopy to reveal the Dream Drape **(14)**. The Dream Drape can be pulled out to provide additional cover.

Assemble Armbar

1 Align the armbar ends with the armbar mounts, and then insert to lock. **(15)** Please ensure that the seat fabric is not caught in the arm bar attachment mount.

2 To disassemble armbar, press armbar release button **(16)-1**, and then pull out the armbar. **(16)-2**

Adjusting the recline

1 Unzip for recline positions. (17)

2 Zip up to upright positions.

Applying the brake

1 To lock, push down the center brake pedal. **(18)**

2 To unlock, push up the center brake pedal.

Swivel Lock Wheel

1 To lock, press down on the swivel locks on both front wheels. Locks will engage as soon as the wheel is straight. **(19)**

2 To unlock, pull up on both locks. **(20)**

Adjusting the calf support

1 To lower the calf support, press in both buttons on the sides and rotate the calf support downward. **(21)**

2 Raise the calf support, for up position. **(22)**

Folding the Nuna PEPP luxx

1 Adjust handle to lowest position. **(8)**

2 Pull up on the fold levers on both sides of the handle **(24)** and fold handle forward.

3 Unfold storage latch from the seat bottom **(23)** and choose the correct hole for a tight fit. **(1)**

Cleaning and maintenance

Your PEPP luxx is a valuable piece of equipment and deserves careful handling.

You can clean the frame, the plastic parts, and the fabric with a damp cloth, but don't use abrasives or bleach. Fabric is machine washable, Line dry. Do not use silicon lubricants, as they will attract dirt and grime. Continued and extended exposure to sunlight can change the colour of many materials.

For reasons of safety, only use original Nuna parts.

Clean the wheels regularly with water and remove the dirt.

To ensure the long-lasting use of your PEPP luxx, wipe it off with a soft, absorbent cloth after using it in rainy weather.

It is normal for fabric to discolour from sunlight and to show wear and tear after a long period of use, even when used normally.

Check regularly if any parts are torn, broken, or missing and that everything functions properly. If this is the case, stop using the PEPP luxx.

Warranty and service

The Nuna PEPP luxx is covered by a one-year warranty. If this product shows a defect during the warranty period, please contact your retailer. If the retailer is unable to help you, they will make contact with the local Nuna distributor.

Please be aware that the model number and serial number located under the basket on the frame of the product will be required in the event of a warranty claim.

To register your product, please go to our website at **www.nuna.eu**

Terms of warranty

The warranty takes effect at the date of purchase of the product and is valid for one year. The warranty provides you with a right of repair but not a product exchange or return. The warranty will not be extended even if some repairs have been made. Nuna has the right to improve the design of the product without any obligation to update the products manufactured previously.

The warranty will not apply in the following circumstances:

- If you can not provide the sales receipt or proof of purchase of the product.
- If the defect results from normal wear.
- If the defect results from an accident.
- If the defect results from a failure to follow the instructions of assembly, use, care, and maintenance provided in the instruction manual.
- If the defect results from overloading (maximum weight = 15 kg).
- If repairs have been carried out by a third party.
- If the defect results from the use of accessories others than Nuna.

Where to find Nuna products?

If you are looking for Nuna retailers in your area, please consult our website: **www.nuna.eu**

Contact

We always look forward to improving our products and developing new ideas, so please feel free to contact us to submit any comments or questions regarding the Nuna products.

www.nuna.eu

Nuna International BV
De Beeke 8, 5469 DW,
ERP The Netherlands

Thanks for choosing Nuna!

Bedankt voor uw keuze voor Nuna!

Geniet van uw Nuna PEPP Luxx!

Nuna ontwerpt opvallende, slimme en opwindende producten.

De Nuna PEPP™ is licht, klein en is opvouwbaar in een ideaal praktisch, compact pakket.

De duwstang, die met één hand te besturen is, in combinatie met de zwenkwielen en de vering op vier wielen biedt een uiterst bewegelijk, comfortabel en vlot vervoer.

De rugleuning, de verstelbare handgreep, de mand en andere onderdelen maken dagelijks gebruik bijzonder gemakkelijk.

De unieke stijl is de kers op de taart die uw PEPP bijzonder maakt.

De Nuna PEPP is eenvoudig, praktisch en vervoert uw kind veilig.

Geniet van uw Nuna PEPP!

Inhoud

NL

Afbeeldingen 1-4

Nederlands (NL) 19

- Veiligheid en waarschuwingen 20-24
- Inhoud van de doos 25
- De Nuna PEPP luxx in elkaar zetten 25
- De Nuna PEPP luxx gebruiken 26-29
- Reiniging en onderhoud 29
- Garantie en service 30
- Waar zijn Nuna-producten verkrijgbaar? 31

Veiligheid en aanbevelingen

NL

Let op het volgende voordat u de Nuna PEPP luxx in gebruik neemt.

Veiligheid is voor ons heel belangrijk en u kunt erop vertrouwen dat onze producten aan de relevante normen voldoen en dat ze getest zijn door een aantal onafhankelijke testgroepen en laboratoria.

De Nuna PEPP luxx is een gepatenteerd product en voldoet aan de Europese norm voor kinder- en wandelwagens EN 1888:2012

Als u vragen of opmerkingen heeft over de Nuna PEPP luxx, horen we graag van u via onze website **www.nuna.eu**

BELANGRIJK! DEZE HANDLEIDING BEWAREN VOOR LATER GEBRUIK.

Lees deze instructies vóór het gebruik en bewaar ze om ze later te kunnen raadplegen. Het niet opvolgen van deze instructies kan gevolgen hebben voor de veiligheid van uw kind.

Deze kinderwagen is bedoeld voor kinderen vanaf hun geboorte en tot maximaal 15 kg.

Waarschuwingen

Niet-naleving van de waarschuwingen en de instructies kan ernstig letsel of de dood veroorzaken.

- **WAARSCHUWING De veiligheid van uw kinderen is uw verantwoordelijkheid!**
- **WAARSCHUWING Laat uw kind nooit zonder toezicht achter.**
- **WAARSCHUWING Controleer voor het gebruik of alle sluitingen goed vastzitten.**
- **WAARSCHUWING Gebruik veiligheidsgordels zodra uw kind zonder hulp kan zitten.**
- **WAARSCHUWING Geschikt vanaf de geboorte en ontworpen om uw kind comfortabel te laten zitten, van zuigeling tot peuter (tot een gewicht van 15 kg).**
- **WAARSCHUWING Vervoer nooit meer dan één kind tegelijk in deze kinderwagen.**
- **WAARSCHUWING Ieder gewicht dat wordt bevestigd aan de handgreep, beïnvloedt de stabiliteit van de buggy/kinderwagen/wandelwagen.**
- **WAARSCHUWING Gebruik altijd de schoudergordel in combinatie met de heupgordel.**
- **WAARSCHUWING Dit product is niet geschikt om mee hard te lopen of te skaten.**
- **WAARSCHUWING Om gevaar voor verstikking te voorkomen, moet u alle plastic verpakkingen verwijderen voordat u dit artikel gebruikt en deze vernietigen of uit de buurt van baby's en kinderen houden.**

Andere waarschuwingen

- **WAARSCHUWING Gebruik altijd de veiligheidsgordels.**
- **De gordels moeten altijd goed vastzitten en juist zijn afgesteld. De gordels zijn geen vervanging voor toezicht van een volwassene.**
- **Zet de PEPP luxx altijd op de rem als u stopt.**
- **Kinderen moeten altijd uit de buurt van bewegende onderdelen blijven als u aanpassingen uitvoert, zoals het in- en uitklappen.**
- **Laat uw kind nooit in de PEPP luxx als u omhoog of omlaag gaat over trappen of roltrappen, of bij reizen in andere transportmiddelen.**
- **Vervoer geen extra kinderen, goederen of accessoires in of op deze PEPP luxx, behalve op de manier als toegestaan in deze brochure. Anders kan de PEPP luxx instabiel worden.**
- **Leg niets op de kap.**
- **Door overbelasting, onjuist opvouwen of het gebruik van accessoires zoals kinderzitjes, tashaken, regenschermen, meerijdplankjes, enz. die niet door Nuna zijn goedgekeurd, kan de buggy beschadigd raken of onveilig worden.**
- **Laat kinderen nooit op de voetsteun staan.**
- **WAARSCHUWING Gebruik deze PEPP luxx niet als onderdelen beschadigd zijn of ontbreken.**
- **WAARSCHUWING Gebruik alleen originele onderdelen en accessoires van Nuna. Alle schade als gevolg van het gebruik van accessoires die niet door Nuna zijn geleverd, wordt niet gedekt door de garantie.**
- **Wees voorzichtig bij stoepranden en ongelijkmatige grond. Herhaalde schokken kunnen de PEPP luxx beschadigen.**

- **De banden kunnen op sommige oppervlakken zwarte sporen achterlaten, met name op gladde vloeren zoals parket, laminaat en linoleum.**
- **Laat de PEPP luxx niet staan in de buurt van een krachtige warmtebron zoals een kachel of open vuur.**
- **Bewaar de PEPP luxx niet in een vochtige omgeving. Laat het materiaal altijd op natuurlijke wijze drogen, uit de buurt van warmtebronnen.**
- **Houd kleine onderdelen uit de buurt van kinderen want deze vormen een gevaar voor verstikking.**
- **Het maximale gewicht om in de boodschappenmand te plaatsen is 4,5 kg.**
- **WAARSCHUWING Controleer voor het gebruik of alles goed bevestigd is.**
- **WAARSCHUWING Laat uw kind niet met dit product spelen.**
- **Deze kinderwagen is ontworpen voor gebruik vanaf de geboorte. Voor baby's raden we de meest liggende stand aan. Aan de heupgordel zijn aan beide zijden van het zitje D-ringen aangebracht voor de bevestiging van veiligheidsgordels die goedgekeurd zijn volgens BS 6684 of EN 13210.**
- **Bij het plaatsen of verwijderen van uw kind moet u de rem gebruiken.**
- **Gebruik de duwstang uitsluitend in een van de vijf vergrendelde standen.**

Inhoud van de doos

Nuna PEPP luxx
Kap
Armsteun

Benodigd gereedschap: geen

De Nuna PEPP luxx in elkaar zetten

De Nuna PEPP luxx openklappen

Controleer of alle onderdelen aanwezig zijn voor u doorgaat.
De montage mag alleen door volwassenen worden uitgevoerd.

1 Open de vergrendeling **(1)** en zet de grendel vast op de achterkant van de kinderwagen **(1-1)**.

2 Trek de handgreep naar boven.

3 Controleer of de kinderwagen volledig open is gezet voor u doorgaat.

De Nuna PEPP luxx gebruiken

Het kind vastzetten

1 Om de veiligheidsgesp los te maken, drukt u op de knop in het midden en maakt u de clips los. **(2)**

2 Om het kind vast te zetten, maakt u de gesp vast. **(3, 4, 5)**

3 Pas de gordel goed aan het kind aan door elke instelgesp te verschuiven. **(6)**

Positie van de schoudergordel aanpassen

1 Draai de verstelbare gesp in de rugleuning van de zitting en duw deze door de opening om de gordels te verwijderen.

2 Stop de gordels terug in de gewenste sleuven voor een comfortabele pasvorm. **(7)**

3 Voor kinderen jonger dan 6 maanden moeten de schoudergordels door de onderste schoudersleuven gestoken worden. Voor kinderen ouder dan 6 maanden kunnen de schoudergordels door de twee bovenste schoudersleuven gestoken worden. **(7)**

De duwstang aanpassen

1 Ontgrendel de duwstang door de ontgrendeling aan beide zijden omhoog te trekken. **(8)**

2 Druk op, of trek aan de handgreep om deze in de gewenste stand te klikken.

De kap bevestigen en losmaken

1 Trek de duwstang maximaal omhoog. **(8)**

2 Zoek de openingen in de bovenkant van de zijkanten van de zitting.**(9)**

3 Steek de kapuiteinden door de openingen in de bekleding en schuif ze over de kapbevestigingen aan beide zijden.**(10)**

4 Bevestig de drukkers op de achterkant van de zitting. **(11)**

5 Om de kap los te maken, trekt u de kapuiteinden naar binnen zodat ze los schuiven.

De zonnekap verstellen

1 Om de kap te openen trekt u de kap naar voren. Om de kap op te vouwen, duwt u de kap naar achteren.

2 Plaats het zonneklepje naar wens naar voren of naar achteren. **(12)**

3 Voor meer ventilatie steekt u de achterflap van de kap in de zak aan de onderkant van de kap. **(13)**

4 Maak de rits aan de voorkant van de kap open om de Dream Drape vrij te maken **(14)**. U kunt de Dream Drape naar buiten trekken voor extra. zon bescherming.

Armsteun monteren

1 Lijn de uiteinden van de armsteun uit met de armsteunhouders en steek deze erin om ze te vergrendelen.**(15)** Let op dat de stof van de kinderwagenbekleding niet tussen de armsteun komt.

2 Druk op de armsteunknop om de armsteun te verwijderen **(16)-1** en trek de armsteun vervolgens uit de houder. **(16)-2**

De rugleuning aanpassen

1 Maak de ritsen los om de rugleuning naar achteren te klappen. (17)

2 Maak de ritsen vast om de rugleuning rechtop te zetten.

De rem gebruiken

1 Om te vergrendelen, duwt u op het middelste rempedaal. **(18)**

2 Om te ontgrendelen, duwt u het middelste rempedaal omhoog.

Wielen blokkeren

1 Duw de wielblokkeringen op beide voorwielen omlaag om de wielen te vergrendelen. Dit kan alleen als de wielen recht staan. **(19)**

2 Trek de beide vergrendelingen omhoog om de wielen te ontgrendelen. **(20)**

De beensteun aanpassen

1 Om de beensteun te verlagen, drukt u beide knoppen op de zijkanten in en draait u de beensteun omlaag. **(21)**

2 Til de beensteun op voor de opstaande positie. **(22)**

De Nuna PEPP luxx inklappen

1 Stel de handgreep af op de laagste positie. **(8)**

2 Trek de onderste vouwhendels aan beide zijden van de handgreep omhoog **(24)** en vouw de greep naar voren.

3 Vouw de vergrendeling onder de stoel uit **(23)** en kies het juiste gaatje voor een strakke aansluiting. **(1)**

Reiniging en onderhoud

Uw PEPP luxx is een waardevolle kinderwagen die een zorgvuldige behandeling verdient.

U kunt het frame, de plastic onderdelen en de stof met een vochtige doek reinigen, maar gebruik geen schurende middelen of bleekwater. Het materiaal is geschikt voor de wasmachine, aan de lijn laten drogen. Gebruik geen siliconen smeermiddelen omdat ze vuil en stof aantrekken. Doorlopende en langdurige blootstelling aan zonlicht kan de kleur van veel materialen veranderen.

Uit veiligheidsoverwegingen mag u uitsluitend originele onderdelen van Nuna gebruiken.

Reinig de wielen regelmatig met water en verwijder het vuil.

Om ervoor te zorgen dat de PEPP luxx lang meegaat, moet u hem na gebruik in de regen, afvegen met een zachte absorberende doek.

Het is normaal dat materialen verkleuren door blootstelling aan zonlicht en na langdurig gebruik slijtage vertonen, zelfs bij gangbaar gebruik.

Controleer regelmatig of onderdelen los zitten, gebroken zijn of ontbreken. Als dit het geval is, mag u de PEPP luxx niet meer gebruiken.

Garantie en service

Op de Nuna PEPP luxx heeft u een jaar garantie. Als dit product tijdens de garantieperiode een defect vertoont, moet u contact opnemen met de leverancier. Als de leverancier u niet kan helpen, zal hij contact opnemen met de plaatselijke Nuna-distributeur.

Let op: in geval van een garantieclaim zijn het model- en serienummer vereist. Deze bevinden zich onder de mand op het onderstel van het product.

Ga naar onze website **www.nuna.eu** om uw product te registreren

Garantievoorwaarden

De garantie gaat in op de datum van aankoop en is gedurende één jaar geldig. De garantie biedt u recht op herstel, maar geen recht op inruil of vervanging van het product. De garantie wordt niet verlengd, zelfs niet wanneer er reparaties hebben plaatsgevonden. Nuna heeft het recht het ontwerp van het product te verbeteren zonder de eerder vervaardigde producten hieraan aan te passen.

De garantie is niet van toepassing onder de volgende omstandigheden:

- Als u geen aankoopbon of bewijs van aankoop kunt overleggen.
- Als het defect het gevolg is van normale slijtage.
- Als het defect het gevolg is van een ongeluk.
- Als het defect voortvloeit uit de niet-naleving van de instructies voor de montage, het gebruik, de zorg en het onderhoud, zoals vermeld in de handleiding.
- Als het defect het gevolg is van overbelasting (maximaal gewicht = 15 kg).
- Als reparaties zijn uitgevoerd door derden.
- Als het defect het gevolg is van het gebruik van andere accessoires dan van Nuna.

Waar zijn Nuna-producten verkrijgbaar?

Raadpleeg onze website als u op zoek bent naar Nuna-verkopers bij u in de omgeving: www.nuna.eu

Contact

Wij streven er altijd naar onze producten te verbeteren en nieuwe ideeën te ontwikkelen. Aarzel daarom niet contact met ons op te nemen om uw opmerkingen of vragen met betrekking tot de Nuna-producten kenbaar te maken.

www.nuna.eu

Nuna International BV
De Beeke 8, 5469 DW,
ERP Nederland

Bedankt voor uw Nuna aankoop!

Merci d’avoir choisi Nuna !

Nuna crée des produits, ingénieux, caractéristiques et attrayants.

Petite et légère, la poussette Nuna se plie facilement et sait rester discrète et pratique.

Son guidon maniable d’une main, combiné à ses roues pivotantes et à une bonne suspension, assure une excellente maniabilité et une conduite comfortable.

L’inclinaison du siège, le guidon réglable, le panier et autres accéssoires facilitent son utilisation au quotidien.

Son style unique et ses couleurs audacieuses apportent la touche finale qui caractérise votre poussette.

Simple et pratique, la poussette Nuna accueille votre enfant en toute sécurité.

Profitez de votre poussette Nuna !

Sommaire

Illustrations 1-4

Français (FR) 33

- Sécurité et avertissements 35-38
- Contenu de l'emballage 39
- Montage de la poussette Nuna 39
- Utilisation de la poussette Nuna 40-43
- Nettoyage et entretien 43
- Garantie et service après-vente 44
- Où trouver les produits Nuna 45

Sécurité et recommandations

Veuillez noter les éléments suivants avant d'utiliser la poussette Nuna.

FR

La sécurité est très importante pour nous et vous pouvez être assuré que nos produits sont conformes aux normes en vigueur et qu'ils ont été testés par un certain nombre de panels et de laboratoires indépendants.

La poussette Nuna est un produit breveté et conforme à la Norme européenne concernant les articles de puériculture : EN 1888 : 2012.

Vous pouvez nous faire part de vos questions ou commentaires concernant la poussette Nuna et nous serons heureux d'en prendre connaissance sur notre site Web : **www.nuna.eu**

IMPORTANT ! CONSERVEZ CE MODE D'EMPLOI POUR UNE RÉFÉRENCE FUTURE !

Lisez attentivement toutes les instructions avant d'utiliser le produit et conservez-les pour référence future. La sécurité de votre enfant pourrait être affectée si vous ne respectez pas ces instructions.

Ce véhicule est destiné aux enfants dès la naissance et jusqu'à 15 kg.

Avertissements

Si vous ne respectez pas ces avertissements et ces instructions, vous exposez votre enfant à une blessure sérieuse, voire fatale.

- **AVERTISSEMENT Il vous incombe d'assurer la sécurité de l'enfant.**
- **AVERTISSEMENT Ne laissez jamais votre enfant sans surveillance.**
- **AVERTISSEMENT S'assurer que tous les dispositifs de verrouillage sont correctement enclenchés avant utilisation.**
- **AVERTISSEMENT Convient dès la naissance et conçu pour être utilisé par votre tout-petit tant que son poids ne dépassera pas 15 kg.**
- **AVERTISSEMENT Ne transportez jamais luxx d'un enfant dans cette poussette.**
- **AVERTISSEMENT Tout poids attaché à la poignée affecte la stabilité de la poussette.**
- **AVERTISSEMENT Utilisez toujours la sangle d'entrejambe avec la ceinture de sécurité.**
- **AVERTISSEMENT Ne pas utiliser ce produit en faisant du jogging ou des promenades en rollers.**
- **AVERTISSEMENT Pour éviter tout risque de suffocation, retirez tous les emballages en plastique avant d'utiliser cet objet et détruisez-les ou tenez-les hors de portée des bébés et des enfants!**
- **AVERTISSEMENT Utiliser un harnais dès que l'enfant peut tenir assis tout seul**
- **Tout siège supplémentaire doit porter une indication précisant clairement qu'il est compatible avec ledit véhicule.**

Autres avertissements

- **AVERTISSEMENT Toujours utiliser le système de retenue.**
- **Le harnais doit toujours être correctement installé et ajusté. Le harnais ne se substitue pas à la surveillance appropriée d'un adulte.**
- **Utilisez toujours le frein de la poussette lorsque vous vous arrêtez.**
- **Les enfants doivent toujours être tenus éloignés de pièces mobiles pendant les ajustements, par exemple pliage et dépliage.**
- **Ne laissez jamais l'enfant dans la poussette pour emprunter des escaliers ou des escalators ou lorsque vous empruntez d'autres moyens de transport.**
- **Ne transportez pas d'autres enfants, des marchandises, des accessoires dans ou sur la poussette, excepté dans les conditions autorisées dans ce mode d'emploi. Ils risquent de déstabiliser la poussette.**
- **Ne placez pas d'objet sur la capote pare-soleil.**
- **Une surcharge, un mauvais pliage, ainsi que l'utilisation d'accessoires tels que des sièges pour enfants, des crochets pour sac, des capotes de protection contre la pluie, des plateaux de landau, etc. autres que ceux approuvés par Nuna pourraient endommager cette poussette ou compromettre sa sécurité.**
- **Cette poussette ne doit pas être utilisée avec une plate-forme.**
- **Les dommages liés à l'utilisation d'accessoires autres que ceux fournis par Nuna ne sont pas couverts par la garantie.**
- **Ne laissez jamais les enfants se tenir debout sur le repose-pieds.**

AVERTISSEMENT Ne pas utiliser cette poussette si des pièces sont endommagées ou manquantes.

AVERTISSEMENT Utilisez exclusivement des pièces et accessoires Nuna.

Soyez prudent dans les virages et sur les terrains accidentés. Des impacts répétés endommageront la poussette.

Les roues peuvent laisser des traces noires sur certaines surfaces, notamment des sols lisses tels que le parquet, les surfaces stratifiées et le linoléum.

N'exposez pas la poussette à une forte source de chaleur, par exemple un radiateur ou des flammes.

Ne rangez pas votre poussette dans un endroit humide. Laissez toujours le tissu sécher naturellement, sans l'exposer à une source directe de chaleur.

Ne laissez pas les petites pièces à la portée des enfants ; elles constituent un risque de suffocation.

La charge maximale du panier est 4,5 kg.

AVERTISSEMENT Avant l'utilisation, vérifier que les dispositifs de fixation du siège sont correctement fixés.

AVERTISSEMENT Pour éviter les blessures, gardez votre enfant à distance lorsque vous dépliez ce produit.

AVERTISSEMENT Ne laissez pas votre enfant jouer avec ce produit.

Ce pousse-pousse est conçu pour être utilisé dès la naissance. Pour les nouveau-nés, nous recommandons la position la plus à plat. Les anneaux en D sont prévus aux extrémités de la ceinture de chaque côté du siège pour la fixation d'un harnais de sécurité aux normes BS 6684 ou EN 13210.

Le dispositif de stationnement doit être engagé lors de la passation et de retirer le enfants.

N'utilisez que la poignée dans l'une des 5 positions de la poignée verrouillés.

Contenu de l'emballage

Nuna PEPP luxx
Baldaquin
Barre de retenue

Outils nécessaires : aucun

FR

Montage de la poussette Nuna

Déploiement de la poussette Nuna

Vérifiez que vous disposez de toutes les pièces de ce produit avant de l'utiliser. Le montage doit être effectué exclusivement par des adultes.

1 Ouvrez le loquet de stockage **(1)** puis fixez le loquet de stockage à l'arrière du siège **(1-1)**.

2 Tirez le guidon vers le haut.

3 Vérifiez que la poussette est complètement déployée et verrouillée avant de continuer.

Utilisation de la poussette Nuna

Sécurité de l'enfant

1 Pour ouvrir la boucle du harnais, appuyez sur le bouton central et retirez les clips. **(2)**

2 Pour sécuriser l'enfant, fermez la boucle. **(3, 4, 5)**

3 Ajustez soigneusement le harnais de maintien afin qu'il soit bien adapté à l'enfant en faisant coulisser chaque boucle de réglage. **(6)**

Réglage de la position du harnais

1 Tournez la boucle de réglage à l'arrière du siège et poussez-la à travers la fente pour retirer le harnais.

2 Réinsérer le harnais dans la fente prévue à cet effet, à la hauteur desiree. **(7)**

3 Pour des enfants de moins de 6 mois, placer les bretelles du harnais dans les boutonnières inférieures. Au-delà de mois, les bretelles du harnais peuvent être insérer dans l'une ou l'autre des rangées de boutonnières supérieures. **(7)**

Réglage du guidon

1 Déverrouillez en tirant le déclencheur/curseurs sur les deux côtés. **(8)**

2 Tirer ou pousser sur le manche pour sélectionner la position de votre choix verrouillé "clic".

Montage et démontage de la capote pare-soleil

1 Ajustez la manche à une position complètement allongée. **(8)**

2 Trouvez les trous sur la partie supérieure des côtés inferieures du dossier du siège. **(9)**

3 Insérez le support du baldaquin par le trou et dans le support sur le côté inférieure de la manche sur les deux côtés. **(10)**

4 Fixez les fermoirs en arrière du dossier du siège. **(11)**

5 Pour détacher le baldaquin, tirez vers l'intérieur sur le support du baldaquin jusqu'à se glisser.

Réglage de la capote pare-soleil

1 Pour ouvrir le baldaquin, tirez le baldaquin vers l'avant. Pour plier le baldaquin, poussez le baldaquin vers l'arrière.

2 Positionnez la visière vers l'avant ou vers l'arrière comme il est nécessaire. **(12)**

3 Pour fournir un meilleur flux d'air, rentrez le rabat arrière de la voilure dans la poche se trouvant sous la voilure. **(13)**

4 Ouvrez la fermeture Éclair à l'avant de la voilure pour révéler la Dream Drape **(14)**. La Dream Drape peut être sortie pour fournir une couverture supplémentaire.

Assembler la barre de retenue

1 Alignez les extrémités de la barre de retenue avec ses fixations, puis insérez afin de verrouiller.**(15)** Vérifiez que le tissu du siège n'est pas pris dans la fixation de la barre.

2 Pour désassembler la barre de retenue, appuyez sur son bouton d'éjection **(16)-1**, puis retirez-la. **(16)-2**

Ajuster l'inclinaison

1 Ouvrez la fermeture éclair pour les positions inclinées. (17)

2 Fermez la fermeture éclair pour les positions relevées.

Utilisation du frein

1 Pour bloquer, poussez la pédale centrale de frein vers le bas. **(18)**

2 Pour débloquer, poussez la pédale centrale de frein vers le haut.

Roue anti-pivotante avec verrou

1 Pour verrouiller, appuyez sur les verrous anti-pivotants sur les deux roues devant. Les verrous s'engrainèrent dès que la roue est droite. **(19)**

2 Pour déverrouiller, tirez les deux verrous. **(20)**

Réglage du support des mollets

1 Pour baisser le support-jambe, appuyez sur les deux boutons des côtés et faites tourner le support-jambe vers le bas. **(21)**

2 Soulevez le support-jambe pour une position en haut. **(22)**

Pliage de la poussette Nuna

1 Ajustez la manche à la position la plus base. **(8)**

2 Tirez sur la manette de pliage sur les deux côtés de la manche. **(24)** Pliez la manche vers l'avant.

3 Dépliez le loquet de stockage du dessous du siège **(23)** et choisissez le bon trou pour un ajustement ferme. **(1)**

Nettoyage et entretien

Votre poussette est un article de valeur et doit être utilisée avec précaution.

Vous pouvez nettoyer le châssis, les parties en plastique et la toile avec un chiffon humide ; évitez cependant d'utiliser des détergents abrasifs ou des solvants. Le tissu est lavable à la machine et doit être séché sur fil. N'utilisez pas de lubrifiants à base de silicone car ils captent la poussière et les saletés. Une exposition continue ou prolongée aux rayons du soleil risque de décolorer de nombreux tissus.

Pour des raisons de sécurité, utilisez uniquement les pièces Nuna d'origine.

Nettoyez les roues régulièrement à l'eau.

Pour assurer la durabilité de votre poussette, nettoyez-la après chaque utilisation sous la pluie avec un chiffon doux et absorbant.

Il est normal que la toile se décolore sous l'effet des rayons du soleil, s'use ou se déchire après une longue période d'utilisation, même dans des conditions d'utilisation normales.

Vérifiez régulièrement que certaines parties ne soient pas déchirées, cassées ou manquantes et que tout fonctionne normalement. Si tel est le cas, cessez d'utiliser la poussette.

Garantie et service après-vente

Votre poussette Nuna est couverte par une garantie d'un an. Si ce produit présente un défaut pendant la période de garantie, veuillez contacter votre revendeur. S'il n'est pas en mesure de vous aider, il contactera le distributeur Nuna local.

Le numéro de modèle et le numéro de série, qui se trouvent sous le siège sur le châssis du produit, vous seront demandés en cas de réclamation liée à la garantie.

Pour enregistrer votre produit, veuillez consulter notre site Web à l'adresse **www.nuna.eu**

Conditions de la garantie

La garantie prend effet à la date d'achat du produit et sa validité est d'un an. La garantie vous donne droit à des réparations, mais pas à un échange ni à un retour du produit. La garantie ne sera pas prolongée, même si des réparations ont été effectuées. Nuna a le droit d'améliorer la conception du produit sans obligation de mettre à jour les produits fabriqués précédemment.

La garantie ne s'appliquera pas dans les circonstances suivantes :

- Si vous ne pouvez pas fournir le justificatif d'achat ou une preuve d'achat du produit.
- Si le défaut résulte d'une usure normale.
- Si le défaut résulte d'un accident.
- Si le défaut résulte du non respect des instructions de montage, d'utilisation, d'entretien et de maintenance figurant dans le mode d'emploi.
- Si le défaut résulte d'une surcharge (poids maximum = 15 kg).
- Si des réparations ont été effectuées par un tiers.
- Si le défaut résulte de l'utilisation d'accessoires autres que Nuna.

Où trouver les produits Nuna ?

Pour trouver le revendeur Nuna le plus proche de chez vous, veuillez consulter notre site web : **www.nuna.eu**

FR

Nous contacter

Nous cherchons toujours à améliorer nos produits et à développer de nouvelles idées ; n'hésitez donc pas à nous contacter pour nous faire part de vos commentaires ou questions concernant les produits Nuna.

www.nuna.eu

Nuna International BV
De Beeke 8, 5469 DW,
ERP The Netherlands

Merci d'avoir choisi Nuna !

Vielen Dank, dass Sie sich für Nuna entschieden haben!

Nuna-Produkte überzeugen durch ihr unverwechselbares, intelligentes und aufregendes Design.

Der Nuna-PEPP luxx zeichnet sich durch sein geringes Gewicht und seine geringe Größe aus und lässt sich handlich zusammenpacken.

Der einteilige Schiebegriff sorgt zusammen mit den Schwenkrädern und der Vollaufhängung für eine sehr gute Manövrierfähigkeit und einen hohen Fahrkomfort.

Durch den Sitz mit Rückenlehne, den einstellbaren Griff, den Korb und andere Ausstattungsmerkmale lässt sich der PEPP luxx Alltag ganz einfach nutzen.

Sein einzigartiges Styling und die leuchtenden Farben haben das gewisse Etwas, dass Ihren PEPP luxx von anderen unterscheidet.

Der Nuna-PEPP luxx ist einfach, praktisch und befördert Ihr Kind in aller Sicherheit.

Wir wünschen Ihnen viel Freude mit Ihrem PEPP luxx!

Inhalt

Abbildungen 1-4

Deutsch (DE) 47

- Sicherheits- und Warnhinweise 49-52
- Lieferumfang 53
- Aufbau des Nuna-PEPP luxx 53
- Verwendung des Nuna-PEPP luxx 54-56
- Reinigung und Pflege 57
- Garantie 58
- Wo sind Artikel von Nuna erhältlich? 59

Sicherheitshinweise und Empfehlungen

Bitte lesen Sie diesen Abschnitt sorgfältig durch, bevor Sie den Nuna-PEPP luxx verwenden.

Wir legen sehr viel Wert auf Sicherheit. Sie können also darauf vertrauen, dass unsere Produkte die geltenden Normen und Vorschriften erfüllen und von unabhängigen Prüfeinrichtungen und Labors gründlich getestet wurden.

Der Nuna-PEPP luxx ist ein patentiertes Produkt und entspricht der europäischen Norm EN1888:2012 für Transportmittel auf Rädern für Kinder.

Wir freuen uns über Ihre Fragen und Anmerkungen zum Nuna-PEPP luxx. Nutzen Sie dazu unsere Internetseite **www.nuna.eu**

WICHTIG! BEWAHREN SIE DIESE GEBRAUCHSANWEISUNG BITTE AUF!

Lesen Sie alle Anweisungen gründlich durch und bewahren Sie sie auf, falls Sie sie nochmals lesen möchten. Wenn Sie sich nicht an diese Anweisungen halten, kann die Sicherheit Ihres Kindes gefährdet werden.

Dieser Wagen ist für Kinder ab der Geburt bis zu höchstens 15 kg gedacht.

Warnhinweise

Die Nichtbeachtung dieser Warnhinweise und Anweisungen kann zu ernsten Verletzungen oder zum Tod führen.

- **WARNHINWEIS Sie sind für die Sicherheit Ihres Kindes verantwortlich.**
- **WARNHINWEIS Lassen Sie Ihr Kind nie unbeaufsichtigt.**
- **WARNHINWEIS Sorgen Sie dafür, dass alle Verriegelungen eingerastet sind, bevor Sie den PEPP luxx benutzen.**
- **WARNHINWEIS Benutzen Sie einen Gurt, sobald Ihr Kind alleine sitzen kann.**
- **WARNHINWEIS Geeignet ab der Geburt und auf eine Weise entworfen, dass sich Ihr Kind sowohl als Säugling als auch als Kleinkind (bis zu einem Gewicht von 15 kg) darin wohl fühlt.**
- **WARNHINWEIS Befördern Sie niemals mehr als jeweils ein Kind in diesem PEPP luxx.**
- **WARNHINWEIS Am Schiebegriff befestigte Lasten können die Stabilität des PEPP luxx/Kinderwagens/ Sportwagens beeinträchtigten.**
- **WARNHINWEIS Benutzen Sie stets den Schrittgurt zusammen mit dem Brustgurt.**
- **WARNHINWEIS Dieses Produkt ist nicht zum Joggen oder Skaten geeignet.**
- **WARNHINWEIS Um jegliche Erstickungsgefahr zu vermeiden, sind vor der Verwendung des Produkts alle Kunststoffverpackungen zu entfernen und zu entsorgen bzw. außerhalb der Reichweite von Babys und Kindern aufzubewahren!**
- **WARNHINWEIS Nutzen Sie immer das Gurtsystem.**

Weitere Warnhinweise

- **Der Gurt muss stets korrekt eingestellt und angepasst werden. Der Gurt ist kein Ersatz für eine angemessene Beaufsichtigung durch die Eltern.**
- **Rasten Sie stets die Feststellbremse am PEPP luxx ein, wenn Sie anhalten.**
- **Kinder dürfen sich nicht in der Nähe von beweglichen Teilen befinden, wenn Sie Einstellungen vornehmen, wie z.B. Zusammenklappen und Aufklappen.**
- **Lassen Sie bei der Benutzung von Treppen, Rolltreppen oder anderen Transportmitteln niemals ein Kind im PEPP luxx.**
- **Führen Sie keine weiteren Kinder, Sachen oder Zubehör in oder an diesem PEPP luxx mit, ausgenommen so, wie dies nach dieser Gebrauchsanweisung zulässig ist. An dernfalls kann der PEPP luxx instabil werden.**
- **Legen Sie keine Gegenstände auf das Verdeck.**
- **Durch Überladung, unsachgemäßes Zusammenklappen und Benutzung von Zubehör wie z. B. Kindersitze, Taschenhaken, Regenabdeckungen, PEPP luxx-Boards, usw., das nicht von Nuna zugelassen ist, können Beschädigungen dieses PEPP luxx hervorgerufen und die Sicherheit des PEPP luxx gefährdet werden.**
- **Schäden durch die Verwendung von Zubehör, das nicht von Nuna stammt, sind von der Garantie ausgeschlossen.**
- **Lassen Sie Kinder niemals auf der Fußstütze stehen.**
- **WARNHINWEIS Benutzen Sie den PEPP luxx nicht, wenn Teile beschädigt sind oder fehlen.**
- **WARNHINWEIS Verwendung Sie ausschließlich Originalteile und -zubehör von Nuna.**

- **Passieren Sie Kurven und unebenen Untergrund mit besonderer Vorsicht. Durch wiederholte Stöße und Schläge kann der PEPP luxx beschädigt werden.**
- **Auf bestimmten Oberflächen, insbesondere glatten Böden wie Parkett, Laminat und Linoleum, können die Reifen schwarze Streifen hinterlassen.**
- **Stellen Sie den PEPP luxx nicht in der unmittelbaren Nähe von Hitzequellen wie Heizungen oder offenem Feuer ab.**
- **Stellen Sie den PEPP luxx nicht in feuchten oder dampfigen Räumen ab. Lassen Sie den Stoff stets von alleine und fern von direkter Hitze trocknen.**
- **Halten Sie kleine Teile von Kindern fern, sonst droht Erstickungsgefahr.**
- **Im Korb darf maximal ein Gewicht von 4,5 kg untergebracht werden.**
- **WARNHINWEIS Überprüfen Sie, ob die Befestigungselemente des Sitzes richtig eingerastet sind, bevor Sie ihn verwenden.**
- **WARNHINWEIS Achten Sie darauf, dass sich das Kind nicht im Bereich des Kinderwagens befindet, wenn Sie `das Produkt ausklappen oder zusammenklappen.**
- **WARNHINWEIS Lassen Sie Ihr Kind nicht mit diesem Produkt spielen.**
- **Dieser Kinderwagen wurde für die Verwendung ab der Geburt konzipiert. Wir empfehlen, für Neugeborene die am weitesten zurückgeklappte Liegeposition zu nutzen. D-Ringe werden an beiden Sitzenden als Anschluss des Gurtes vorgerichtet, dessen Befestigung im Einklang mit BS 6684 und EN 13210 vorgenommen werden kann.**
- **Der Parkplatz Gerät wird eingestellt, beim Platzieren und Entfernen der werden Kinder.**
- **Den Griff nur in einer der 5 verriegelten Griffpositionen verwenden.**

Lieferumfang

Nuna PEPP luxx
Babykappe
Armbügel

Benötigtes Werkzeug: Keines

Aufbau des Nuna-PEPP luxx

Öffnen des Nuna-PEPP luxx

Kontrollieren Sie, ob alle Teile vorhanden sind, bevor Sie mit dem Aufbau beginnen. Der Aufbau darf nur von Erwachsenen durchgeführt werden.

1 Öffnen Sie den Aufbewahrungsverschluss **(1)** und befestigen Sie ihn an der Rückseite des Sitzes **(1-1)**.

2 Ziehen Sie den Schiebegriff nach oben.

3 Überprüfen Sie, dass der PEPP luxx vollständig eingerastet ist, bevor Sie fortfahren.

Verwendung des Nuna-PEPP luxx

Sichern des Kindes

1 Um den Steckverschluss zu lösen, drücken Sie auf den mittleren Knopf und entfernen Sie die Stecker. **(2)**

2 Zum Sichern des Kindes stecken Sie den Verschluss zusammen. **(3, 4, 5)**

3 Legen Sie den Gurt eng am Kind an, indem Sie jede einstellbare Schnalle verschieben. **(6)**

Anpassen der Position des Schultergurts

1 Drehen Sie hinten am Sitz die einstellbare Schnalle und ziehen Sie sie durch den Schlitz, um den Gurt zu entfernen.

2 Führen Sie den Gurt wieder in die gewünschten Schlitze ein, so dass er bequem anliegt. **(7)**

3 Bei kindern unter 6 Monaten müssen die Schulterriemen durch die untersten Schulterschlitze geführt werden. Bei Kindern über 6 Monaten können die Schulterriemen durch die beiden oberen Schulterschlitze geführt werden. **(7)**

Einstellen des Schiebegriffs

1 Entsperren Sie durch Ziehen auf die Abgabe/Schieberegler auf beiden Seiten. **(8)**

2 Am Griff ziehen oder ihn drücken, um Ihre gewünschte “Klick“-Verriegelungsposition auszuwählen.

Anbringen und Entfernen des Verdecks

1 Verstellen Sie den Griff, bis zur voll-erweiterten Position Adjust handle to fully extended position. **(8)**

2 Finden Sie die Löcher auf der oberen Innenseite des Sitzlehneshinterns. **(9)**

3 Legen Sie die Babykappesmontage durch das Loch und in die Klammer, auf der Unterseite des Griffes, auf beiden Seiten. **(10)**

4 Befestigen Sie die Druckknöpfe auf der Rückseite der Rückenlehne **(11)**

5 Um die Babykappe abzutrennen, ziehen Sie einwärts auf den Babykappesmontagen, bis sie gleiten.

DE

Einstellen des Verdecks

1 Die Babykappe zu öffnen, ziehen Sie nach vorne. Um die Babykappe zu falten, drücken Sie die Babykappe zurück.

2 Stellen Sie den Augenschirm vorwärts oder rückwärts auf, bei Bedarf **(12)**

3 Um für mehr Luftzufuhr zu sorgen, stecken Sie die hintere Verdecklasche in die Tasche an der Unterseite des Verdecks. **(13)**

4 Ziehen Sie den Reissverschluss vorne am Verdeck auf, um das Dream Drape zu sehen **(14)**. Das Dream Drape kann für zusätzlichen Schutz herausgezogen werden.

Armbügel montieren

1 Richten Sie die Enden des Armbügels mit den Halterungen des Armbügels aus und stecken Sie sie dann fest hinein. **(15)** Achten Sie bitte darauf, dass sich der Stoffbezug des Sitzes nicht in der Halterung des Armbügels verfängt.

2 Zur Entfernung des Armbügels drücken Sie den Freigabeknopf des Armbügels **(16)-1** und ziehen dann den Armbügel heraus. **(16)-2**

Einstellung der Neigung

1 Öffnen Sie den Reißverschluss, um den Sitz in die liegende Position zu bringen. **(17)**

2 Schließen Sie den Reißverschluss, um den Sitz in die aufrechte Position zu bringen.

Betätigen der Bremse

1 Zum Verriegeln drücken Sie das mittlere Bremspedal nach unten. **(18)**

2 Zum Entriegeln drücken Sie das mittlere Bremspedal nach oben.

Schwenkrasterad

1 Um zu entsperren, drücken Sie auf die Schwenkrasten, auf den Vorderräder. Sperren kuppeln, sobald das Rad geradlinig ist, werden. **(19)**

2 Um zu entsperren, ziehen Sie auf der beiden Sperren. **(20)**

Anpassen der Wadenstütze

1 Um die Beineauflager zu senken, verpressen Sie die beiden Knöpfe auf den Seiten und drehen Sie den Beineauflager nach unten. **(21)**

2 Heben Sie den Beineauflager, um obere Position. **(22)**

Zusammenklappen des Nuna-PEPP luxx

1 Regeln Sie den Griff zur niedrigsten Position. **(8)**

2 Ziehen Sie auf den Faltehebeln, auf den beiden Seiten des Griffes. **(24)** Falten Sie den Griff nach vorne.

3 Klappen Sie den Aufbewahrungsverschluss am Sitzunterteil **(23)** auf und wählen Sie das richtige Loch für einen guten Sitz. **(1)**

Reinigung und Pflege

Ihr PEPP luxx ist ein hochwertiges Gerät und verdient eine sorgfältige Behandlung.

Sie können den Rahmen, die Kunststoffteile und den Stoff mit einem feuchten Tuch säubern. Verwenden Sie keine Scheuer- oder Bleichmittel. Der Stoff ist waschmaschinenfest, an der Leine trocknen. Verwenden Sie keine Silikonschmiermittel, da sie Schmutz und Ruß anziehen. Durch dauerhafte oder übermäßige Sonneneinstrahlung kann sich die Farbe vieler Materialien verändern.

Verwenden Sie aus Sicherheitsgründen nur Originalteile von Nuna.

Säubern Sie die Räder regelmäßig mit Wasser und entfernen Sie den Schmutz.

Damit Ihr PEPP luxx lange hält, reiben Sie ihn nach dem Gebrauch bei Regenwetter mit einem weichen, saugfähigen Tuch ab.

Es ist normal, dass der Stoff durch Sonneneinstrahlung verblasst und nach längerer Gebrauchsdauer auch bei normaler Nutzung Verschleißerscheinungen aufweist.

Kontrollieren Sie regelmäßig, ob Teile defekt sind oder fehlen, und ob alles einwandfrei funktioniert. Andernfalls benutzen Sie den PEPP luxx bitte nicht weiter.

Garantie und Kundendienst

Auf den Nuna-PEPP luxx gibt es ein Jahr Garantie. Sollte dieses Produkt innerhalb der Garantiezeit Mängel aufweisen, wenden Sie sich bitte an den Einzelhändler. Wenn der Einzelhändler Ihnen nicht weiterhelfen kann, wendet er sich an den zuständigen Nuna-Großhändler.

Beachten Sie bitte, dass im Falle eines Garantieanspruchs die Typennummer und die Seriennummer des Produkts benötigt werden (siehe Hinweisschild auf dem Rahmen unter dem Korb).

Sie können Ihr Produkt auf der Internetseite **www.nuna.eu** registrieren lassen.

Garantiebedingungen

Die Garantiezeit beginnt am Tag des Kaufes und gilt ein Jahr. Innerhalb der Garantiezeit haben Sie das Recht auf Reparatur, aber nicht auf Austausch oder Rückgabe des Produkts. Die Garantie wird auch im Reparaturfall nicht verlängert. Nuna behält sich das Recht vor, die Bauweise zu verändern und zu verbessern, ohne dass bereits produzierte Artikel angepasst werden müssen.

Unter folgenden Bedingungen wird keine Garantie gewährt:

- wenn Sie keine Quittung bzw. keinen Kaufnachweis für dieses Produkt vorlegen können.
- wenn der Fehler durch normalen Verschleiß entstanden ist.
- wenn der Fehler auf einen Unfall zurückgeht.
- wenn der Fehler darauf zurückzuführen ist, dass die Hinweise für Aufbau, Benutzung, Pflege und Wartung in der Gebrauchsanweisung nicht beachtet wurden.
- wenn der Fehler durch Überbelastung entstanden ist (Höchstgewicht15kg).
- wenn Reparaturen von Dritten durchgeführt wurden.
- wenn der Fehler auf Zubehör zurückgeht, das nicht von Nuna stammt.

Wo sind Artikel von Nuna erhältlich?

Für die Suche nach Einzelhändlern mit Nuna-Artikeln in Ihrer Nähe können Sie unser Internetangebot nutzen: **www.nuna.eu**

Kontakt

Wir sind ständig bestrebt, unsere Produkte zu verbessern und neue Ideen umzusetzen. Sie können sich also gern mit Anmerkungen und Fragen zu unseren Artikeln an uns wenden.

www.nuna.eu

Nuna International BV
De Beeke 8, 5469 DW,
ERP The Netherlands

Noch einmal vielen Dank, dass Sie sich für Nuna entschieden haben!

Grazie per aver scelto Nuna!

Nuna progetta prodotti particolari, geniali ed entusiasmanti.

Leggero e di dimensioni ridotte, il passeggino Nuna è completamente ripiegabile in un formato pratico e compatto.

Il maniglione unito permette un'ottima manovrabilità anche con una sola mano, con l'aggiunta di ruote girevoli e sospensioni anteriori e posteriori, assicura dinamicità e una guida confortevole e senza problemi.

Il sedile reclinabile, il maniglione regolabile, il cestello e altre caratteristiche rendono estremamente semplice l'utilizzo quotidiano.

Il modello unico e i colori vivaci danno il tocco finale al vostro passeggino, rendendolo inconfondibile.

Il passeggino Nuna è semplice e concreto e rappresenta il modo più sicuro per trasportare i vostri bimbi.

Buon divertimento con il passeggino Nuna!

Indice

Illustrazioni 1-4

Italiano (IT) 61

- Sicurezza e avvertenze 63-66
- Contenuti della confezione 67
- Come montare il passeggino Nuna 67
- Come utilizzare il passeggino Nuna 68-71
- Pulizia e manutenzione 71
- Garanzia e assistenza 72
- Dove trovare i prodotti Nuna 73

Sicurezza e raccomandazioni

Prendere nota di quanto segue prima di utilizzare il passeggino Nuna.

La sicurezza riveste un ruolo di primo piano per noi: garantiamo la conformità dei nostri prodotti agli standard Europei, vengono sottoposti a dei test da vari organi e laboratori di collaudo indipendenti.

Il passeggino Nuna è un prodotto brevettato conforme allo standard Europeo EN 1888:2012 per il trasporto su ruote dei bambini.

In caso di domande o commenti sul passeggino Nuna, fare riferimento al nostro sito web **www.nuna.eu**

IMPORTANTE! CONSERVARE IL PRESENTE MANUALE COME FUTURO RIFERIMENTO

Leggere attentamente le istruzioni prima dell'uso e conservare il presente manuale come futuro riferimento. In caso di mancato rispetto delle presenti istruzioni, la sicurezza di vostro figlio potrebbe essere compromessa.

Questo veicolo per bambini può essere usato a partire dalla nascita fino a un massimo di 15 kg.

Avvertenze

Il mancato rispetto delle presenti avvertenze e istruzioni potrebbe comportare gravi lesioni o morte.

- **ATTENZIONE La sicurezza del bambino è vostra responsabilità.**
- **ATTENZIONE Non lasciare mai il bambino incustodito.**
- **ATTENZIONE Accertarsi che tutti i dispositivi di blocco siano inseriti prima dell'uso.**
- **ATTENZIONE Utilizzare la cintura di sicurezza quando il bambino è seduto senza assistenza.**
- **ATTENZIONE Adatto fin dalla nascita e progettato per ccogliere il tuo bambino dalle prime settimane fino ai primi passi (fino a 15 kg di peso).**
- **ATTENZIONE Non trasportare mai più di un bambino alla volta sul passeggino.**
- **ATTENZIONE Eventuali carichi collegati al maniglione possono compromettere la stabilità del passeggino/della carrozzina.**
- **ATTENZIONE Utilizzare sempre la cinghia passante tra le gambe in combinazione con la cintura di sicurezza.**
- **ATTENZIONE Questo prodotto non è adatto per correre o pattinare.**
- **ATTENZIONE Per evitare il rischio di soffocamento, rimuovere tutte le coperture in plastica prima di utilizzare l'articolo ed eliminarle o tenerle lontane dalla portata dei bambini!**
- **ATTENZIONE Utilizzare sempre il sistema di fissaggio.**

Ulteriori avvertenze

- **La cintura di sicurezza deve sempre essere correttamente indossata e regolata. La cintura di sicurezza non sostituisce l'adeguata supervisione da parte di un adulto.**
- **Inserire sempre il freno di stazionamento del passeggino quando ci si ferma.**
- **Tenere i bambini lontani dalle parti mobili durante le operazioni di regolazione, quali chiusura e apertura.**
- **Non lasciare mai il bambino nel passeggino per salire o scendere le scale o in ascensore, o quando si viaggia su altri mezzi di trasporto.**
- **Non trasportare ulteriori bambini, merci o accessori all'interno o sopra il passeggino, fatta eccezione per quanto espressamente consentito nel presente foglietto illustrativo. Possono causare instabilità del passeggino.**
- **Non posizionare nulla sul tettuccio parasole.**
- **Sovraccarico, chiusura non corretta e uso di accessori, ad es. seggiolini per bambini, ganci per borse, parapioggia, pedane, ecc. diversi da quelli approvati da Nuna possono danneggiare il passeggino o renderlo insicuro.**
- **Eventuali danni causati dall'uso di accessori non forniti da Nuna non saranno coperti da garanzia.**
- **Non consentire mai ai bambini di stare in piedi sul poggiapiedi.**
- **ATTENZIONE Non utilizzare il prodotto con parti danneggiate o mancanti.**
- **ATTENZIONE Utilizzare esclusivamente parti e accessori Nuna.**

- **Procedere con cautela in curva e su terreni sconnessi. Impatti ripetuti possono danneggiare il passeggino.**
- **Le ruote possono lasciare segni neri su alcune superfici, in particolar modo pavimenti levigati quali parquet, laminato e linoleum.**
- **Non lasciare il passeggino nelle vicinanze di fonti di forte calore, ad esempio termosifoni o fiamme libere.**
- **Non conservare il passeggino in luoghi umidi. Far sempre asciugare naturalmente il tessuto lontano dal calore diretto.**
- **Tenere lontani dai bambini i particolari di piccole dimensioni, poiché costituiscono un pericolo di soffocamento.**
- **Il peso massimo posizionabile nel cestello è 4,5 kg.**
- **ATTENZIONE Prima dell'uso assicurarsi che i dispositivi di bloccaggio siano correttamente agganciati.**
- **ATTENZIONE Per evitare che il bambino si faccia male, mantenerlo lontano dal prodotto quando viene aperto o chiuso.**
- **ATTENZIONE Non permettere al proprio bambino di giocare con questo prodotto.**
- **Questo passeggino è stato progettato per bambini neonati. Per i neonati è consigliabile regolare il passeggino nella posizione più reclinata. Gli anelli D sono forniti alle estremità della cintura su entrambi i lati del sedile per il fissaggio di una cintura di sicurezza approvata a BS6684 o EN13210.**
- **Il dispositivo di stazionamento deve essere impiegata durante il posizionamento e la rimozione del bambini.**
- **Utilizzare la maniglia solo in una delle 5 posizioni di blocco maniglia.**

Contenuti della confezione

PEPP luxx Nuna
Copertina in tela
Montaggio

Attrezzi necessari: nessuno

Come montare il passeggino Nuna

Aprire il passeggino Nuna

Controllare la disponibilità di tutte le parti del prodotto prima di usarlo.
Il montaggio deve essere effettuato esclusivamente da adulti.

1 Aprire il dispositivo di chiusura **(1)** e poi fissarlo sul retro del sedile **(1-1)**.

2 Tirare il manico verso l'alto.

3 Controllare che il passeggino sia bloccato nella posizione aperta prima di continuare.

Come utilizzare il passeggino Nuna

Protezione del bambino

1 Per sganciare la fibbia, premere sul pulsante centrale e rimuovere i fermagli. **(2)**

2 Per mettere al sicuro il bambino, agganciare la fibbia. **(3, 4, 5)**

3 Sistemare la cintura di sicurezza facendola aderire al bambino e facendo scorrere ciascuna fibbia di regolazione. **(6)**

Regolare la posizione della cintura di sicurezza

1 Sulla parte posteriore della seduta, girare la fibbia di regolazione e far passare attraverso la scanalatura per rimuovere la cintura.

2 Reinserire la cintura nelle scanalature all'altezza desiderata per garantire il massimo comfort al bambino e maggiore protezione. **(7)**

3 Per i neonati di età inferiore a sei mesi far passare i rami torace nelle asole inferiori. Dopo i sei mesi infilare i rami torace nelle due asole superiori. **(7)**

Regolare il maniglione

1 Sbloccare tirando il meccanismo di attivazione / del cursore su entrambii lati. **(8)**

2 Tirare o spingere la maniglia per selezionare la posizione desiderata di "clic" blocco.

Agganciare e sganciare il tettuccio parasole

1 Regolare il manico della portata fino alla posizione completamente estesa. **(8)**

2 Individuare i fori sulla parte superiore dei lati del seggiolino. **(9)**

3 Inserire il supporto del copertina in tela attraverso il foro, sulla parte inferiore del manico su entrambi i lati. **(10)**

4 Collegare i punti metallici sulla parte posteriore del copertina in tela. **(11)**

5 Per staccare il sedile, tirare il sedile verso l'interno, fino a quando trascina.

Regolare il tettuccio parasole

1 Per aprire il copertina in tela, tirare verso la parte anteriore. Per ripiegare il copertina in tela, spingere il seggiolino all'indietro.

2 Posizionare la protezione per la testa nella parte anteriore o posteriore, a seconda della necessità. **(12)**

3 Per fornire un maggiore flusso d'aria, infilare il lembo posteriore del tettuccio nella tasca sul lato inferiore del tettuccio. **(13)**

4 Aprire la cerniera sulla parte anteriore del tettuccio per estrarre il Dream Drape **(14)**. Il Dream Drape è estraibile per fornire una copertura aggiuntiva.

Montaggio dell'appoggiabraccio

1 Allineare le estremità dell'appoggiabraccio con i supporti dell'appoggiabraccio e quindi inserire per bloccare. **(15)** Assicurarsi che il tessuto del sedile non si impigli nel supporto di fissaggio dell'appoggiabraccio.

2 Per smontare l'appoggiabraccio, premere il pulsante di sgancio dell'appoggiabraccio **(16-1)** e quindi estrarre l'appoggiabraccio. **(16)-2**

Regolazione della reclinazione

1 Aprire la cerniera per le posizioni reclinate. (17)

2 Chiudere la cerniera per le posizioni erette.

Inserire il freno

1 Per bloccare, premere il pedale del freno centrale. **(18)**

2 Per sbloccare, spingere verso l'alto il pedale del freno centrale.

Serratura della rotella girevole

1 Per bloccare, spingere l'anti bloccaggio girevole dell'entrambe ruote anteriori. I sistemi di bloccaggio saranno alla guida, non appena la ruota è dritta. **(19)**

2 Per sbloccare, tirare entrambi i sistemi di bloccaggio. **(20)**

Regolazione del poggiagambe

1 Per spostare il poggiagambe, premere entrambi i pulsanti sui lati e ruotare verso il basso il poggiagambe. **(21)**

2 Sollevare il poggiagambe per una posizione superiore. **(22)**

Chiudere il passeggino Nuna

1 Regolare il manico fino alla posizione più bassa. **(8)**

2 Tirare verso l'alto le leve pieghevoli su entrambi i lati del manico. **(24)**

Ripiegare il manico per avanti.

3 Aprire il dispositivo di chiusura dalla parte inferiore del sedile **(23)** e scegliere il foro corretto per una misura stretta. **(1)**

Pulizia e manutenzione

Il passeggino è un oggetto importante e deve essere maneggiato con cautela.

È possibile pulire il telaio, le parti in plastica e il tessuto con un panno bagnato, ma senza utilizzare abrasivi o candeggina. Il tessuto è lavabile in lavatrice, lasciare asciugare all'aria. Non utilizzare lubrificanti al silicone, poiché attirano la sporcizia. La continua e prolungata esposizione alla luce del sole può modificare il colore di molti materiali.

Per motivi di sicurezza, usare solo parti di ricambio originali Nuna.

Pulire regolarmente le ruote con acqua e rimuovere lo sporco.

Per garantire una lunga durata di utilizzo del passeggino, pulirlo con un panno morbido e assorbente dopo averlo utilizzato in giornate piovose.

Uno scolorimento del tessuto causato dalla luce del sole e segni di usura dopo lunghi periodi di utilizzo rappresentano situazioni normali.

Controllare regolarmente l'usura, la rottura o la mancanza di parti e verificare che tutto funzioni correttamente. In caso di problemi, non utilizzare il passeggino.

Garanzia e assistenza

Il passeggino Nuna è coperto da garanzia di un anno. Se il prodotto dovesse presentare difetti durante il periodo di garanzia, contattare il rivenditore. Se quest'ultimo non fosse in grado di fornire assistenza, contattare il distributore locale Nuna.

In caso di richieste in garanzia, sarà necessario disporre del numero di modello e del numero di serie che si trova sotto il cestello, sul telaio del prodotto.

Per registrare il prodotto, visitare il nostro sito web **www.nuna.eu**

Termini di garanzia

La garanzia ha effetto dalla data di acquisto del prodotto e ha validità di un anno. La garanzia comprende il diritto di riparazione ma non di sostituzione o restituzione del prodotto. La garanzia non sarà estesa nemmeno in caso di riparazioni. Nuna ha il diritto di migliorare la progettazione del prodotto senza alcun obbligo di aggiornare i prodotti realizzati in precedenza.

La garanzia non sarà valida nei seguenti casi:

- Se non si è in grado di fornire lo scontrino di vendita o la prova di acquisto del prodotto.
- Se il difetto è causato dalla normale usura.
- Se il difetto è causato da un incidente.
- Se il difetto è causato dal mancato rispetto delle istruzioni di montaggio, utilizzo, cura e manutenzione fornite nel presente manuale di istruzioni.
- Se il difetto è causato dal sovraccarico (peso massimo = 15 kg).
- Se la riparazione è stata effettuata da terzi.
- Se il difetto è causato dall'uso di accessori diversi da quelli prodotti da Nuna.

Dove trovare i prodotti Nuna?

Per conoscere i rivenditori Nuna più vicini, consultare il nostro sito web: **www.nuna.eu**

Contatti

Cerchiamo costantemente di migliorare i nostri prodotti e sviluppare nuove idee. Saremo quindi lieti di ricevere commenti o domande sui prodotti Nuna.

www.nuna.eu

Nuna International BV
De Beeke 8, 5469 DW,
ERP The Netherlands

Grazie per aver scelto Nuna!

Gracias por elegir Nuna

Nuna diseña productos exclusivos, ingeniosos y emocionantes.

El Nuna PEPP luxx, ligero y compacto, se pliega formando un paquete práctico y compacto.

El manillar, que se maneja con una sola mano, las ruedas giratorias y la suspensión integral garantizan una extraordinaria maniobrabilidad y una gran comodidad de marcha.

El asiento reclinable, el manillar ajustable, la cesta y otras características hacen de su uso diario una sencilla tarea.

Por último, su estilo propio y sus atrevidos colores dan el toque final a un cochecito verdaderamente exclusivo.

El Nuna PEPP luxx es sencillo, práctico y transporta a sus pequeños con seguridad.

Disfrute de su Nuna PEPP luxx!

Contenido

Ilustraciones 1-4

Español (SP) 75

- Seguridad y advertencias 77-80
- Contenido del paquete 81
- Cómo montar el Nuna PEPP luxx 81
- Cómo usar el Nuna PEPP luxx 82-85
- Limpieza y mantenimiento 85
- Garantía y reparación 86
- Dónde encontrar los productos Nuna 87

Seguridad y recomendaciones

Tenga en cuenta las siguientes indicaciones antes de utilizar el Nuna PEPP luxx.

La seguridad es muy importante para nosotros. Puede tener la certeza de que nuestros productos cumplen los estándares relevantes y de que han sido probados en una serie de laboratorios y paneles de pruebas independientes.

El Nuna PEPP luxx es un producto patentado que cumple la directriz europea sobre medios de transporte infantiles con ruedas EN 1888:2012.

Si tiene alguna consulta o comentario acerca del Nuna PEPP luxx, estaremos encantados de recibirlos a través de nuestra página web **www.nuna.eu**

IMPORTANTE! CONSERVE ESTE MANUAL PARA REFERENCIA FUTURA.

Lea detenidamente estas instrucciones antes de utilizar el producto y consérvelas para referencia futura. La seguridad de su pequeño podría verse comprometida si no sigue estas instrucciones.

Este vehículo está diseñado para usarse desde que el niño nace hasta que pesa 15 kg como máximo.

Advertencias

No seguir estas advertencias e instrucciones podría ocasionar lesiones graves o la muerte.

- **ADVERTENCIA:** la seguridad del niño es su responsabilidad.
- **ADVERTENCIA:** Nunca deje al niño sin vigilancia.
- **ADVERTENCIA:** compruebe que todos los dispositivos de fijación estén aplicados antes de utilizar el cochecito.
- **ADVERTENCIA:** utilice un arnés en cuanto el niño pueda sentarse sin ayuda.
- **ADVERTENCIA:** Apto desde recién nacido, y con un diseño cómodo tanto para bebés como para niños que empiezan a andar (15 kg como máximo).
- **ADVERTENCIA:** no lleve más de un niño a la vez en el vehículo.
- **ADVERTENCIA:** cualquier peso colgado del manillar afectará a la estabilidad del cochecito/sillita.
- **ADVERTENCIA:** utilice siempre las cintas para la entrepierna y para la cintura.
- **ADVERTENCIA:** este producto no es apto para correr ni patinar.
- **ADVERTENCIA:** para evitar cualquier peligro de asfixia, retire todas las fundas de plástico antes de utilizar el producto y destrúyalas o manténgalas fuera del alcance de bebés y niños pequeños.
- **ADVERTENCIA:** Siempre use el sistema de retención
- Siempre coloque y ajuste el arnés de manera correcta. El arnés no reemplaza la supervisión apropiada de un adulto.

Otras advertencias

- **Ponga siempre el freno de estacionamiento del carrito al detenerse.**
- **Cada vez que pliegue o despliegue el arnés o realice otros ajustes, no deje piezas móviles al alcance de los niños.**
- **No deje nunca al niño en el cochecito al ascender o descender escaleras o escaleras mecánicas, ni cuando viaje en otros medios de transporte.**
- **No transporte a niños adicionales, enseres ni accesorios dentro o encima del cochecito, excepto si se permite en este manual. Pueden hacer que el cochecito resulte inestable.**
- **No coloque ningún objeto sobre la capota.**
- **Sobrecargar el cochecito, plegarlo incorrectamente o utilizar accesorios, como sillitas, ganchos para bolsas, capotas para lluvia, plataformas con ruedas, etc. distintos de los aprobados por Nuna podría dañar el cochecito o hacer que sea inseguro.**
- **Cualquier daño causado por la utilización de accesorios no suministrados por Nuna no estará cubierto por la garantía.**
- **No deje que los niños se pongan de pie sobre el reposapiés.**
- **ADVERTENCIA: no utilice el vehículo si falta alguna de las piezas o está dañada.**
- **ADVERTENCIA: utilice exclusivamente piezas y accesorios originales Nuna.**

- **Tenga especial cuidado con los bordillos y terrenos desiguales. Los golpes repetidos podrían causar daños al cochecito.**
- **Las ruedas podrían dejar marcas negras en algunas superficies, especialmente en pisos pulidos como parqué, madera laminada y linóleo.**
- **No deje el cochecito expuesto cerca de una fuente de calor intenso, como un radiador o chimenea.**
- **No guarde el cochecito en un lugar húmedo. Deje siempre que el tejido se seque al aire, lejos de fuentes de calor directo.**
- **Mantenga las piezas pequeñas lejos del alcance de los niños, pues plantean riesgos de asfixia.**
- **El peso máximo que puede colocarse en la cesta es de 4,5 kg.**
- **ADVERTENCIA: Compruebe que los dispositivos de ajuste de la silla están bien sujetos antes de utilizarlos.**
- **ADVERTENCIA: Para evitar daños asegúrese de mantener alejado a su hijo cuando doble y desdoble el producto.**
- **ADVERTENCIA: No permita que su hijo juegue con este producto.**
- **La sillita de paseo ha sido diseñada para utilizarse desde el momento del nacimiento. Recomendamos la posición más reclinada para bebés recién nacidos. Los anillos de forma D son encontrado en los extremos del cinturón en cada lado del asiento para fijarun cinturón de seguridad aprobado por BS 6684 ó EN 13210.**
- **El dispositivo de estacionamiento debe estar activado al poner y quitar la niños.**
- **Utilice el asa, únicamente en una de las 5 posiciones con bloqueo.**

Contenido del paquete

Nuna PEPP luxx
Manto
Barra para los brazos

Herramientas necesarias: ninguna

Cómo montar el Nuna PEPP luxx

Abrir el Nuna PEPP luxx

Compruebe que tiene todas las piezas de este producto antes de usarlo. El montaje debe ser realizado solamente por adultos.

1 Abra el bloqueo de almacenamiento **(1)** y fíjelo a la parte trasera del asiento **(1-1)**.

2 Tire del manillar hacia arriba.

3 Compruebe que la sillita esté fijada en la posición abierta antes de continuar.

Cómo usar el Nuna PEPP luxx

Sujetar al niño

1 Para abrir la hebilla, pulse en el botón central y extraiga las presillas. **(2)**

2 Para sujetar al niño, abroche la hebilla. **(3, 4, 5)**

3 Ajuste bien el arnés al niño mediante las hebillas de ajuste. **(6)**

Ajustar la posición del arnés de hombro

1 En la parte posterior del asiento, gire la hebilla de ajuste y presione a través de la ranura para soltar el arnés.

2 Vuelva a introducir el arnés en las hebillas deseadas para obtener un ajuste cómodo. **(7)**

3 Para niños menores de seis meses, los cinturones deberían insertarse en las ranuras inferiores. Para niños mayores de seis meses, los cinturones deberían ir insertados en las dos ranuras superiores situadas en los hombros. **(7)**

Ajustar el manillar

1 Desbloqueen levantando el desasimiento/cursor sobre los ambos lados. **(8)**

2 Tire o empuje el asa para seleccionar la posición con bloqueo deseada.

Montar y desmontar la capota

1 Ajusten el mango en una posición completamente extendida. **(8)**

2 Busquen los orificios de la parte superior de los lados inferiores del trasero del asiento. **(9)**

3 Inserten el suporte del manto a través del orificio y dentro del soporte sobre el lado por debajo del mango en ambos lados. **(10)**

4 Sujeten el broche automático atrás del trasero del asiento. **(11)**

5 Para separar el manto, tiren hacia el interior los soportes del manto hasta deslizarse.

Ajustar la capota

1 Para abrir el manto, tiren el manto hacia adelante. Para plegar el manto, tiren el manto hacia atrás.

2 Posicionen la visera hacia adelante o hacia atrás como se necesite.**(12)**

3 Para aumentar el flujo de aire, introduzca la solapa trasera de la capota en el bolsillo de la parte inferior de la misma. **(13)**

4 Abra la cremallera de la parte delantera de la capota para sacar la cortina Dream Drape **(14)**. La cortina Dream Drape puede estirarse para proporcionar una cubierta adicional.

SP

Montaje de la barra para los brazos

1 Alinee los extremos del posabrazos con los soportes del posabrazos e inserte a continuación para bloquear.**(15)** Asegúrese de que la tela del asiento no quede pillada en el anclaje del posabrazos.

2 Para desmontar el posabrazos, presione el botón de liberación del mismo **(16)-1**, y tire del posabrazos hacia afuera. **(16)-2**

Ajuste de reclinación

1 Para reclinar, baje la cremallera. (17)

2 Para subir a posición vertical, suba la cremallera.

Aplicar el freno

1 Para activar el freno, pulse el pedal de freno central hacia abajo. **(18)**

2 Para quitar el freno, pulse hacia arriba el pedal de freno central.

Rueda de bloqueo anti-giro

1 Para bloquear, presionen sobre los bloqueos anti-giro de las ambas ruedas delanteras. Los bloqueos se engranarán tan pronto como la rueda esté derecha. **(19)**

2 Para desbloquear, detengan s los ambos bloqueos. **(20)**

Ajustar el apoyo para las piernas

1 Para bajar el soporte de gamba, presionen sobre los dos botones de los ambos lados y giren el soporte de gamba hacia abajo. (21)

2 Levanten el soporte de gamba para una posición en alto. (22)

Plegar el Nuna PEPP luxx

1 Ajusten el mango en la posición más baja. **(8)**

2 Detengan las palancas de pliegue de los ambos lados del mango. **(24)** Plieguen el mango hacia adelante.

3 Abra el bloqueo de almacenamiento de la parte inferior del asiento **(23)** y seleccione el agujero correcto para lograr un plegado preciso.**(1)**

Limpieza y mantenimiento

Su cochecito es un artículo valioso que merece ser cuidado con mimo.

Limpie el chasis, las piezas de plástico y el tejido con un paño húmedo, pero no utilice abrasivos ni lejía. La tela puede lavarse a máquina y secarse colgada. No utilizar lubricantes siliconados, pues atraen la suciedad y la mugre. La exposición prolongada y continuada a la luz del sol puede cambiar el color de muchos materiales.

Por motivos de seguridad, utilice solamente piezas Nuna originales.

Limpie las ruedas regularmente con agua y elimine la suciedad.

Para garantizar un uso prolongado de su cochecito, límpielo con un paño suave y absorbente después de utilizarlo con tiempo lluvioso.

Es normal que los tejidos se descoloren debido a la luz del sol y que presenten cierto desgaste después de un largo periodo de uso, incluso con un uso normal.

Compruebe regularmente si alguna pieza se ha dañado, roto o perdido, y que todo funciona con normalidad. En tal caso, deje de usar el cochecito.

Garantía y reparación

El Nuna PEPP luxx está cubierto por una garantía de un año. Si este producto presenta algún defecto durante el periodo de garantía, póngase en contacto con su punto de venta. Si en el punto de venta no pueden ayudarle, se pondrán en contacto con el distribuidor local de Nuna.

Tenga en cuenta que necesitará el número de modelo y el número de serie, situado debajo de la cesta, en el chasis del producto, en caso de hacer una reclamación de la garantía.

Para registrar su producto, visite nuestra página web **www.nuna.eu**

Condiciones de la garantía

La garantía se aplica desde la fecha de compra del producto y tiene una validez de un año. La garantía le otorga el derecho a reparar el producto, pero no a devolverlo ni cambiarlo. La garantía no se ampliará incluso aunque se haya realizado alguna reparación. Nuna se reserva el derecho a mejorar el diseño del producto sin ninguna obligación de actualizar los productos fabricados anteriormente.

La garantía no se aplicará en las siguientes circunstancias:

- Si no puede mostrar el recibo o justificante de compra del producto.
- Si el defecto se debe al desgaste normal.
- Si el defecto se debe a un accidente.
- Si el defecto se debe a no seguir las instrucciones de montaje, uso, cuidado y mantenimiento indicadas en el manual de instrucciones.
- Si el defecto se debe a una sobrecarga (peso máximo = 15 kg).
- Si una tercera parte ha llevado a cabo alguna reparación.
- Si el defecto se debe al uso de accesorios no aprobados por Nuna.

Dónde encontrar productos Nuna

Si busca puntos de venta Nuna en su zona, consulte nuestra página web: **www.nuna.eu**

Contacto

Nos esforzamos continuamente por mejorar nuestros productos y desarrollar nuevas ideas. Así, no dude en ponerse en contacto con nosotros para enviarnos cualquier comentario o consulta relacionada con los productos Nuna.

www.nuna.eu

Nuna International BV
De Beeke 8, 5469 DW,
ERP The Netherlands

SP

Gracias por elegir Nuna

IM-0139C

nuna.eu